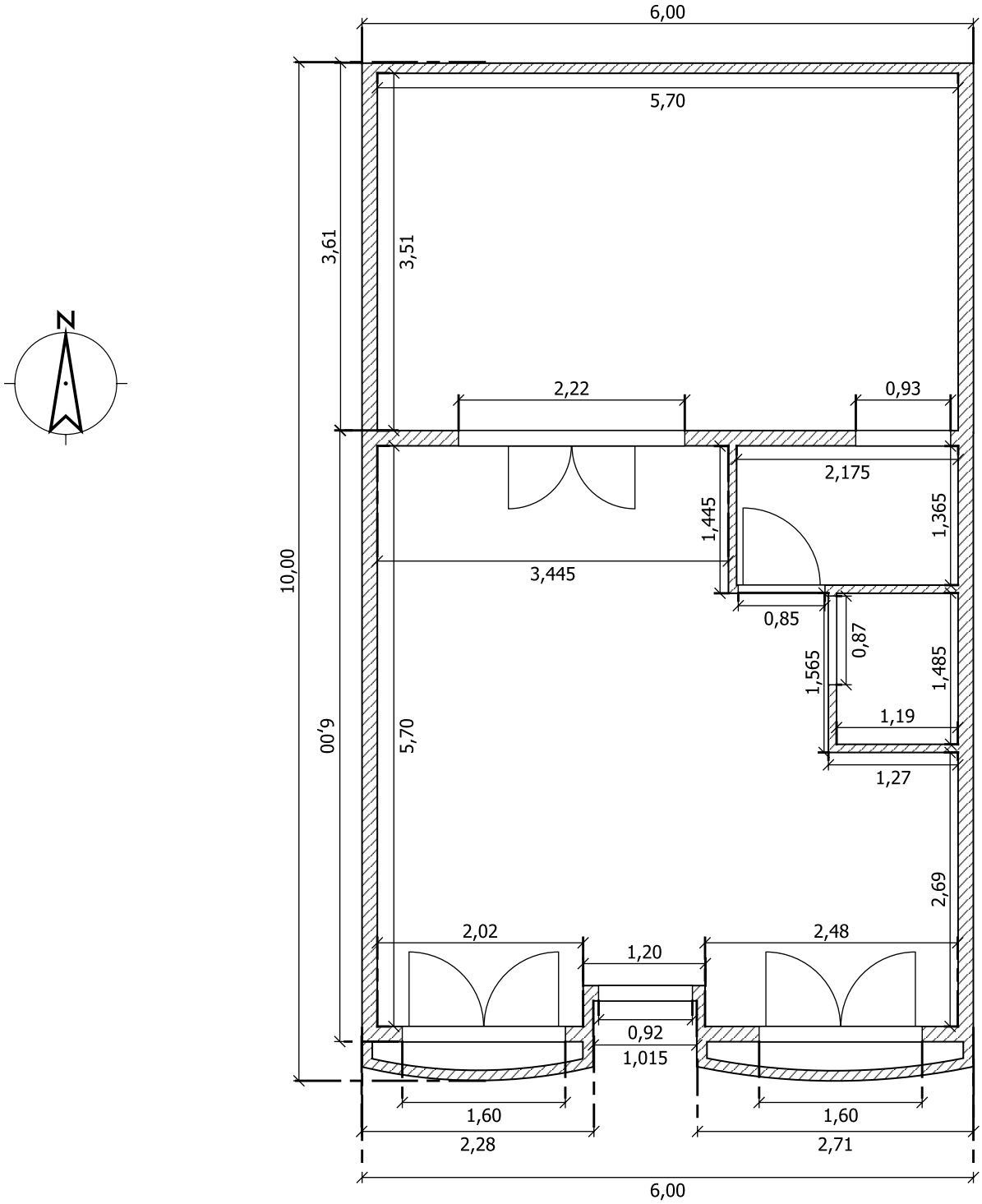
6,00
5,70
3,61
3,51
N
2,22
0,93
2,175
1,445
1,365
10,00
3,445
0,85
0,87
1,565
1,485
1,19
6,00
5,70
1,27
2,69
2,02
1,20
2,48
0,92
1,015
1,60
1,60
2,28
2,71
6,00